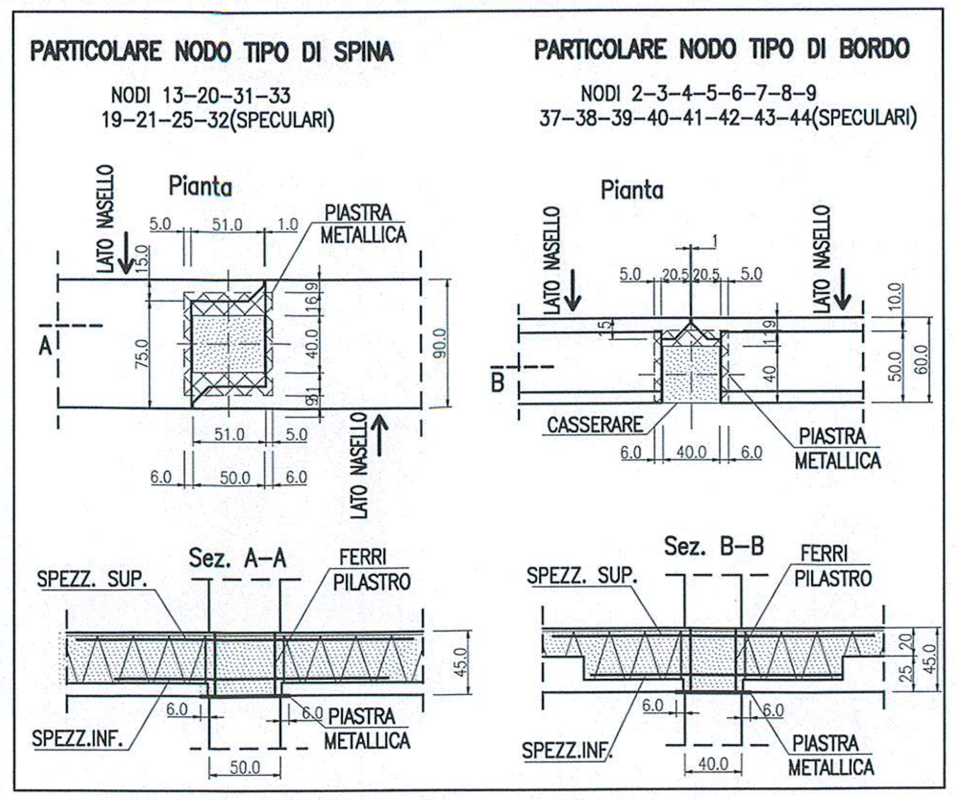

↓ SENSO DI MONTAGGIO PER LATO NASELLO

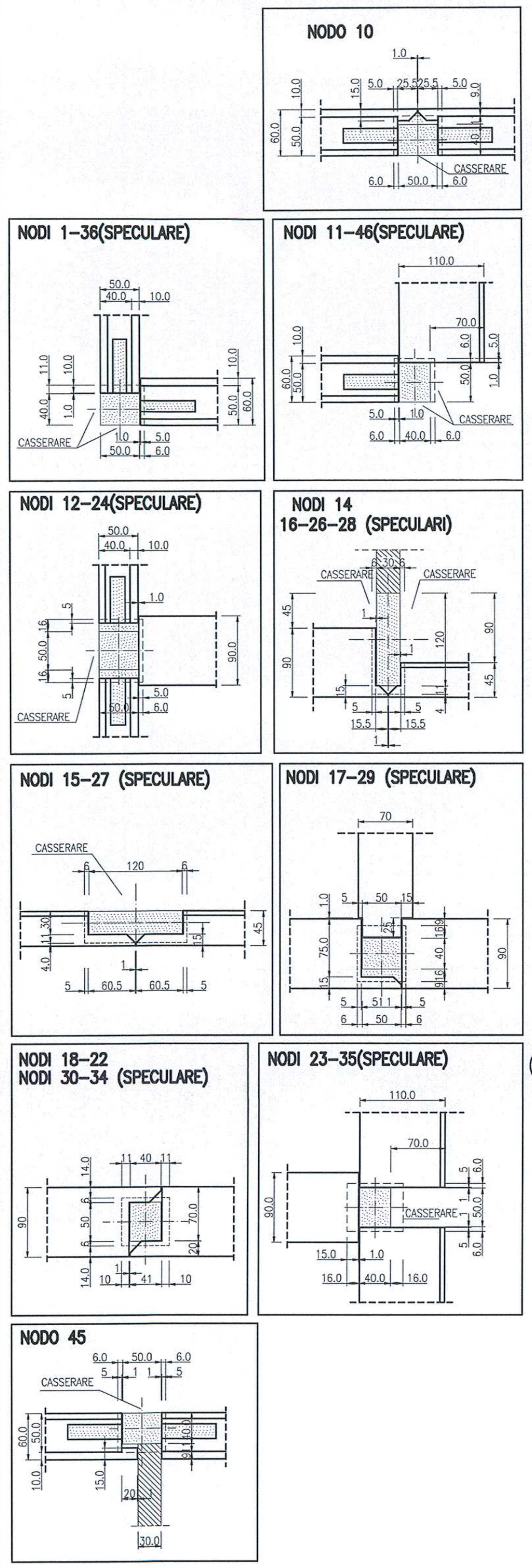

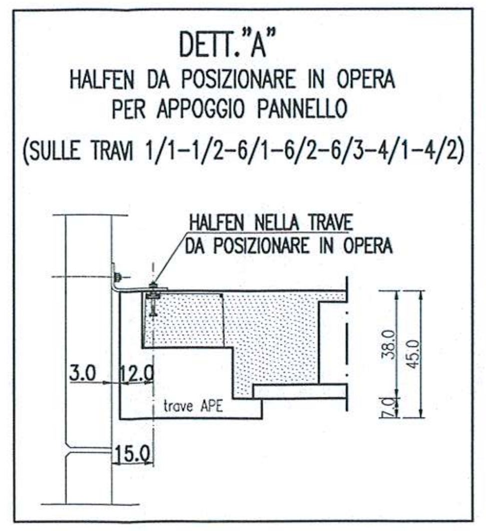

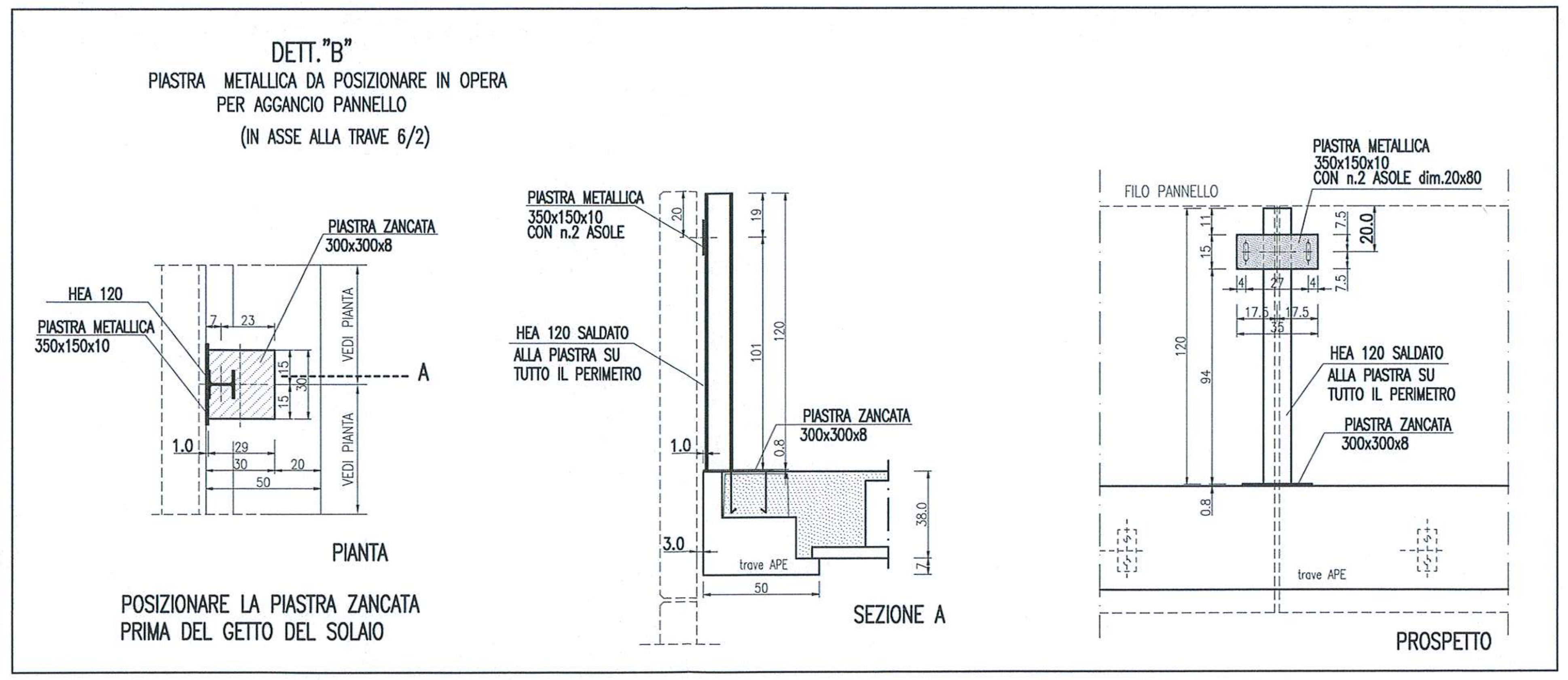

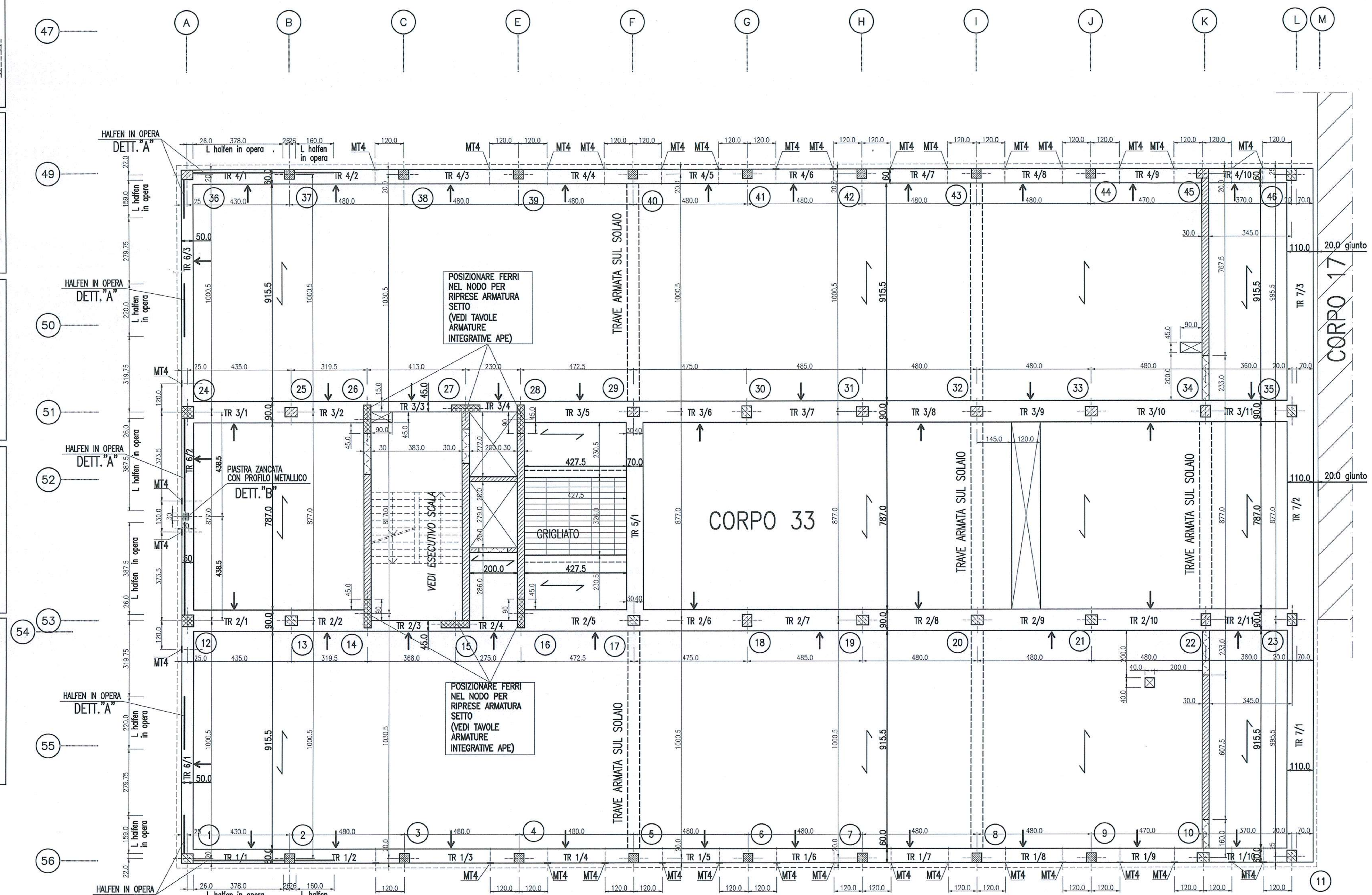

TRAVI DA PUNTELLARE AL MONTAGGIO DEI SOLAI

I CARICHI DI PUNTELLATURA VANNO DETERMINATI AGGIUNGENDO AL PESO DELLA TRAVE GETTATA L'ALIQUOTA DEL SOLAIO ROMPITRATTATO COMPRENSIVO DELLE ALI DELLE TRAVI

MATERIALI

STRUTTURE IN OPERA
E GETTI INTEGRATIVI
PER ELEVAZIONE
CLS Rck >= 300 kg/cmq
GETTI PREFABBRICATI
CLS Rck >= 450 kg/cmq
FERRO FeB44k [controllato]
ACCIAIO PER PIASTRE E PROFILATI Fe360

LEGENDA

- MURI IN C.A.
- TRAVI E GETTI IN OPERA
- TAMPONAMENTI SUI SOLAI
- PILASTRI ARMATI NEL MURO IN CA
- TRAVI ARMATE NEL SOLAIO

CARATTERISTICHE SOLAI

SOLAIO TIPO "PREDALLES"
ALTEZZA: H= 38 cm
CARICHI OLTRE IL P.P.:
PERMANENTI....................300 kg/mq
ACCIDENTALI....................600 kg/mq

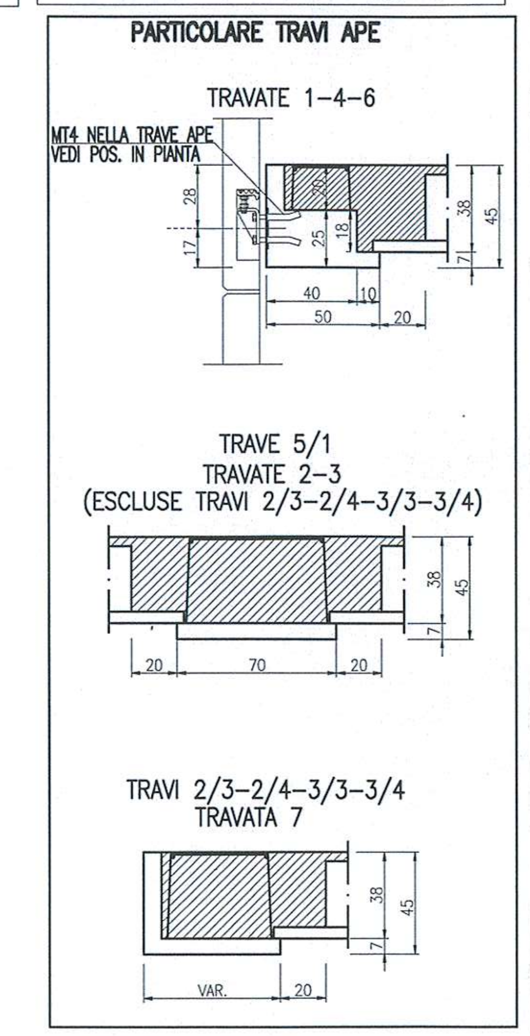

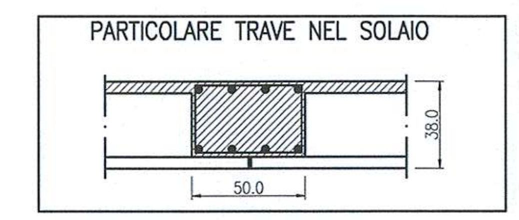

STRUTTURE REI 120

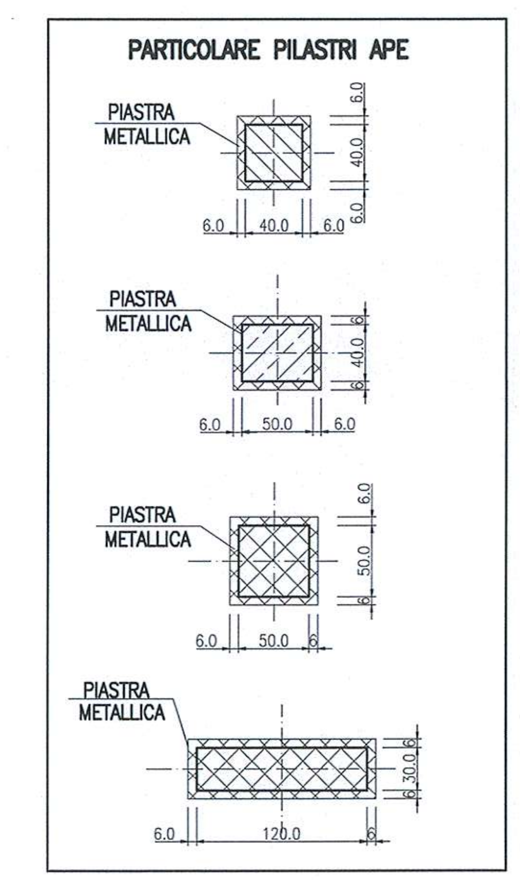

PRESCRIZIONI MANUFATTI APE

LA PRESENTE TABELLA E' VALIDA PER QUANTO APPLICABILE ALLA FORNITURA IN OGGETTO

TOLLERANZE DI MONTAGGIO:

- TRACCIAMENTO ORIZZONTALE ....+/- 15 mm.
- TRACCIAMENTO VERTICALE ....+/- 10 mm.
- PIOMBATURA PILASTRI ....+/- 8 mm.

TOLLERANZE GEOMETRIA MANUFATTI:

-TRAVI:
- LUNGHEZZA TOTALE ....+/- 15 mm.
- ALTRE TOLLERANZE GEOMETRICHE ....+/- 8 mm.
- FRECCIA VERTICALE +/- 1/700 lunghezza totale mm.

-PIANEROTTOLI:
- SPESSORE ....+/- 5 mm.
- LARGHEZZA TOTALE ....+/- 8 mm.
- LUNGHEZZA TOTALE ....+/- 8 mm.

-PILASTRI:
- LUNGHEZZA TOTALE ....+/- 10 mm.
- ALTRE TOLLERANZE GEOMETRICHE ....+/- 8 mm.
- CENTRAGGIO TUBO ....+/- 3 mm.
- FRECCIA VERTICALE +/- 1/700 lunghezza totale mm.

-LASTRE RAMPE CARRABILI:
- SPESSORE ....+/- 5 mm.
- LARGHEZZA TOTALE ....+/- 10 mm.
- LUNGHEZZA TOTALE ....+/- 10 mm.

-SCALE:
- ALZATA ....+/- 1 mm.
- PEDATA ....+/- 2 mm.
- LUNGHEZZA TOTALE ....+/- 10 mm.

-GANCI DI SOLLEVAMENTO E INSERTI VARI:
- DISTANZA PROGRESSIVA ....+/-100 mm.

-INSERTI DI FONDAZIONE:
- DIMENSIONI ....+/- 5 mm.

-GRADONI:
- DIMENSIONI ....+/- 5 mm.

LA SOMMA TOTALE DEGLI SCOSTAMENTI IN TUTTE LE DIREZIONI NON DEVE SUPERARE 30 mm, DIVERSAMENTE IL MONTAGGIO DEVE ESSERE SOSPESO E VA' VERIFICATA LA SITUAZIONE CON LA D.L.
PER MOVIMENTAZIONE, STOCCAGGIO, MONTAGGIO IN OPERA VEDI MANUALE DI MONTAGGIO IN SICUREZZA DELLE STRUTTURE PREFABBRICATE APE.

APE S.p.A.
via L. DA VINCI,14 – 42027 MONTECCHIO EMILIA (R.E.)
Tel. 0522/865441 r.a. – Fax 0522/866110
Internet: http://www.ape.it E-MAIL: ape@ape.it

ICMQ NORMA UNI EN ISO 9001 CERTIFICAZIONE SISTEMA QUALITA' CERTIFICATO N. 97157 PROGETTAZIONE E PRODUZIONE DI COMPONENTI STRUTTURALI IN CALCESTRUZZO

PROT. N°2005/91 | SCALA 1:100

COLORE	red	yellow	green	cyan	blue	magenta	white
PENNA	0.40	0.40	0.15	0.70	0.15	0.50	0.15

Rev.	Data	Descrizione	CONSORZIO CONA Verifica	CONSORZIO CONA Approvaz.	APE PREFABBRICATI S.p.A. Verifica	APE PREFABBRICATI S.p.A. Approvaz.	APE PREFABBRICATI S.p.A. Redazione
00	30/01/2008				M.GALEAZZI	M.FERRARI	A.ILLIANO
01							
02							
03							
04							
05							

AZIENDA OSPEDALIERA UNIVERSITARIA DI FERRARA

COMPLETAMENTO DELLA NUOVA SEDE DELL'ARCISPEDALE SANT'ANNA IN CONA (FE)
TRAMITE CONCESSIONE DI PROGETTAZIONE DEFINITIVA ED ESECUTIVA, COSTRUZIONE E GESTIONE

PROGETTO ESECUTIVO

Concessionaria: **PROG.ESTE Spa**
Affidataria lavori di progettazione e costruzione: **CONSORZIO CONA**

IMPRESE COSTRUTTRICI E GESTIONALI

CMB - Carpi (MO) -Mandataria-
COOP. COSTRUZIONI - BO
CMR - Filo d'Argenta (FE)
CIAB - Bologna
SINTECO - Ferrara
BUSI IMPIANTI - Bologna
SINTEXCAL - Ferrara
Ing.SARTI G.&C. - Poggio R. (FE)
TUBI COSTRUZIONI - Ferrara
DALVA - Ferrara
SIRAM - Milano
HERA - Cassana (FE)
PETROLIFERA Estense - Ferrara
CIDAS - Copparo (FE)
C.I.R. - Reggio Emilia
SERENISSIMA RIST. - Vicenza
COOPSER - Ferrara
COOP SERVICE - Cavriago (RE)
SERVIZI ITALIA - Castellina di S.
Impresa BERTONCELLI - FE

Ing. Mauro Ferrari
Ing. Massimiliano Galeazzi
Geom. Antonio Illiano
Ing. Dario D'Elia
APE PREFABBRICATI
IL PROGETTISTA DEI C.A.
Dott. Ing. MAURO FERRARI

mezzadri ingegneria s.r.l. società di ingegneria
via Mulinetto, 35 44100 FERRARA
tel.: +39 0532 785117
fax : +39 0532 769513
e-mail : info@mezzadringegneria.it
Ing. Giuliano Mezzadri
Ing. Davide Grandis
Ing. Francesco Pirani

CONSORZIO CONA
Via C. Pisacane 2 - 41012 Carpi (MO)
C.F. e P.IVA 03095540369

PROGETTISTI

PROGETTAZIONE ARCHITETTONICA NUOVE COSTRUZIONI E COORDINAMENTO GENERALE DELLA PROGETTAZIONE
STUDIO ALTIERI S.p.A. - Thiene (VI)
Responsabile tecnico della progettazione Arch. Alberto Altieri
Codice commessa: H 0 3 8 7 P E

PROGETTAZIONE ARCHITETTONICA DELLE RISTRUTTURAZIONI E PROGETTAZIONE STRUTTURALE
STS Servizi Tecnologie Sistemi S.p.A. - Bologna
Responsabile tecnico della progettazione Arch. Eugenio Arbizzani
Codice commessa: 0 5 . 2 2

PROGETTAZIONE IMPIANTISTICA
S.TE.P. S.n.c. - Ferrara
Responsabile tecnico della progettazione Ing. Adolfo Alberto Torti
Codice commessa: 8 4 8

PROGETTAZIONE DELLE URBANIZZAZIONI E SISTEMAZIONI ESTERNE
U.TE.CO. - Ferrara
Responsabile tecnico della progettazione Arch. Pietro Pigozzi
Codice commessa: 0 5 0 1 2

Rev.	Data	Descrizione	CONSORZIO CONA Verifica	CONSORZIO CONA Approvaz.	STS Servizi Tecnologie Sistemi S.p.A. Verifica	STS Servizi Tecnologie Sistemi S.p.A. Approvaz.	Redatto
00	30/01/2008						

Denominazione:

CORPO 33
CARPENTERIA 4° SOLAIO

Codice elaborato: E 0 0 X X S 1 4 2 2 2 7 | Codice commessa: 0 0 0 0 0 F 7.3

FILE: F_E_0_S_142.227_C3304_R00